SCHULBAU OPEN SOURCE
Montag Stiftung Jugend und Gesellschaft | SOS Weimar | 2021

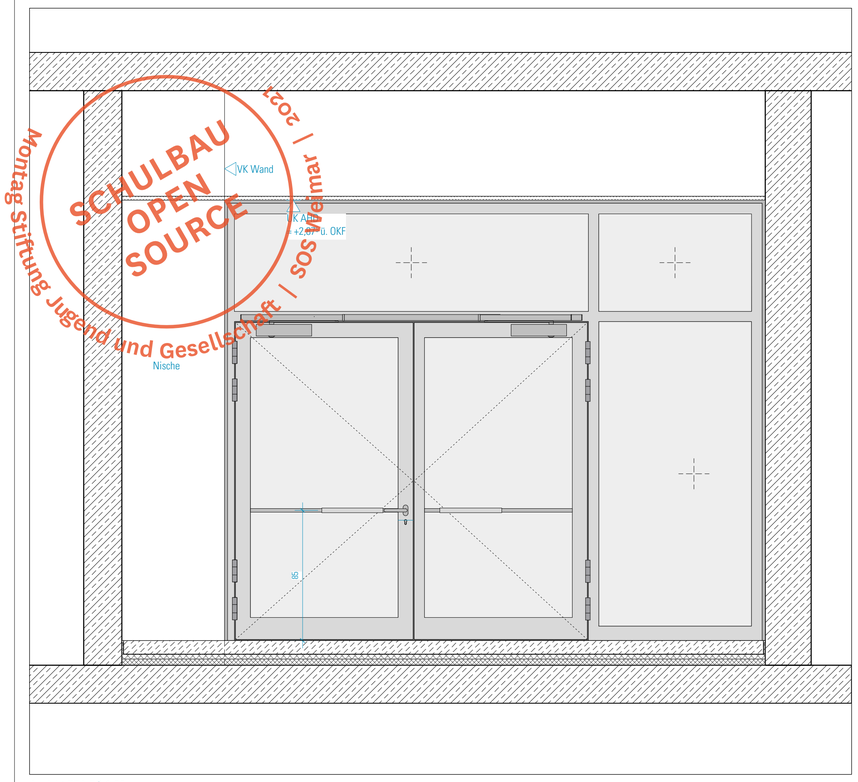

Ansicht BTA EG 1:20

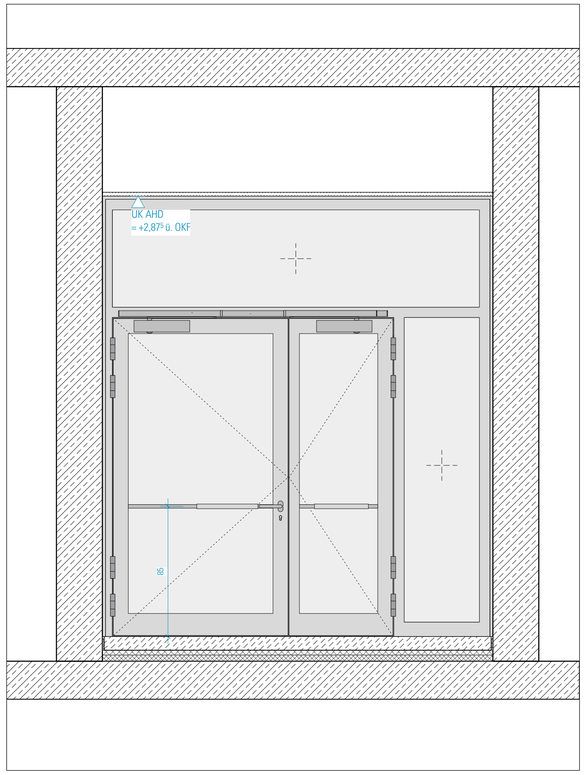

Ansicht 1:20

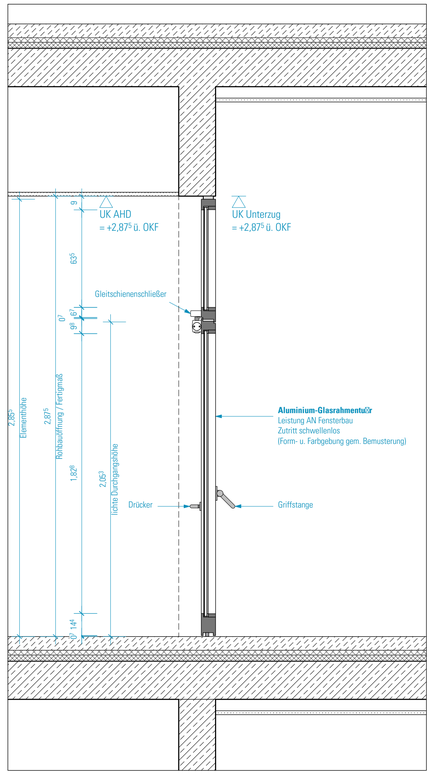

Vertikalschnitt 1:20

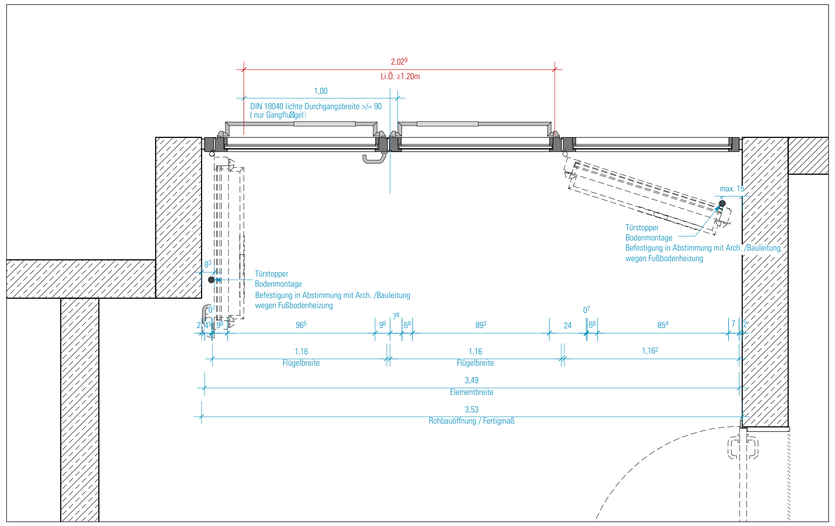

Horizontalschnitt BTA EG 1:20

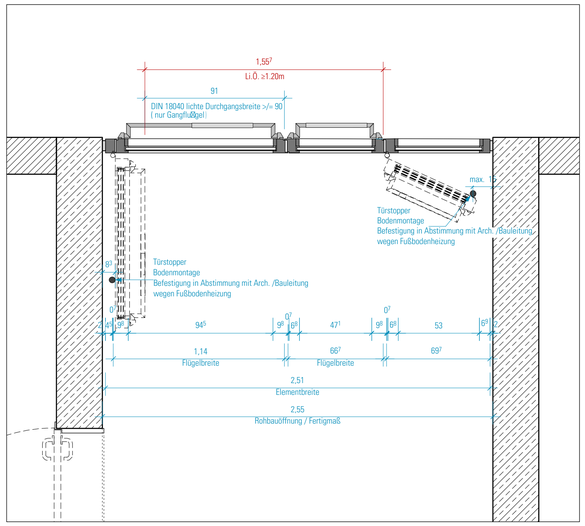

Horizontalschnitt 1:20

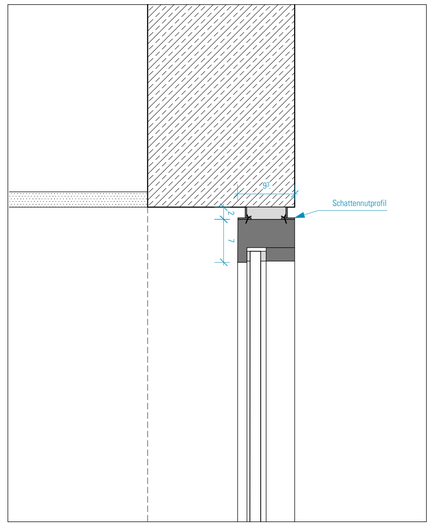

Vertikalschnitt Festverglasung 1:5

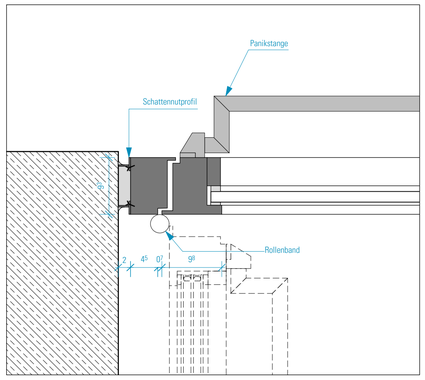

Horizontalschnitt Anschluss Tür 1:5

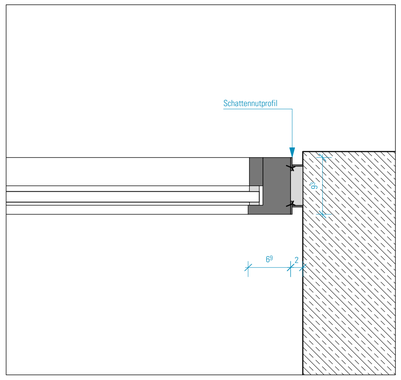

Horizontalschnitt Anschluss Festverglasung 1:5

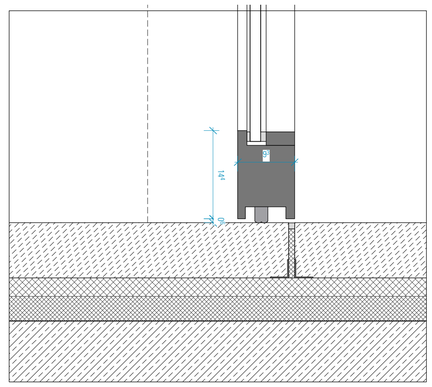

Vertikalschnitt Tür 1:5

SCHRAFFUREN / SYMBOLE	BESCHRIFTUNG / SYMBOLE	BRANDSCHUTZSYMBOLE
STAHLBETON	EINGANG	DRUCKKNOPFMELDER
STAHLBETON WU	AHD ABHANGDECKE	FEUERLÖSCHER
STAHLBETON-FERTIGTEIL	AK AUSSENKANTE	WH WANDHYDRANT
MAUERWERK	BRH BRÜSTUNGSHÖHE RB Ü. OKFF	RWA RAUCH- UND WÄRMEABZUG
TROCKENBAU	BV BODENPLATTENVERSTÄRKUNG	FLUCHTRICHTUNG, 1. RETTUNGSWEG
ESTRICH	DKF DREH-KIPP-FLÜGEL	FLUCHTRICHTUNG, 2. RETTUNGSWEG
WÄRMEDÄMMUNG-HART	DV DECKENVERSPRUNG	T30 FEUERHEMMENDE TÜR
WÄRMEDÄMMUNG-WEICH	FF FERTIGFUßBODEN	T90 FEUERBESTÄNDIGE TÜR
DÄMMUNG-AUSBAU	FS FERTIGSTURZ	D DICHT SCHLIESSEND
	FV FESTVERGLASUNG	R RAUCHDICHT
AMF AUFMERKSAMKEITSFELD	HO. HOLZ	S SELBSTSCHLIESSENDE TÜR
WD WANDDURCHBRUCH BREITE/ HÖHE IN CM	li.RH LICHTE RAUMHÖHE	NA NOTAUSGANG
WD WANDDURCHBRUCH DURCHMESSER IN CM	LQ LÜFTUNGSQUERSCHNITT	P TÜR/FENSTER MIT NOTAUSGANGVERSCHLUSS (ODER NICHT ABSCHLIESSBAR)
DD DECKENDURCHBRUCH BREITE/ LÄNGE IN CM	o.A. OHNE ANFORDERUNG	VGL. BRANDSCHUTZKONZEPT
BD BODENDURCHBRUCH BREITE/ LÄNGE IN CM	ÖF ÖFFNUNGSFLÜGEL	
	OK OBERKANTE	
	RA ROHRACHSE	
	RB ROHBAU	
	RD ROHDECKE, ohne Sturz	
	RH RAUMHOCH, ohne Sturz	
	RR REGENROHR	
	SB SICHTBETON	
	SO SONNENSCHUTZ	
	TU TÜR	
	UK UNTERKANTE	
	UZ UNTERZUG	
	UEZ ÜBERZUG	
	VK VORDERKANTE	

ÄNDERUNGSWOLKEN		TÜRBEZEICHNUNG
ÄNDERUNGSWOLKE ZUM LETZTEN INDEX	DETAILSCHNITTNUMMER (A)	B1.03 / DS — GEBÄUDE/GESCH.TÜRNUMMER BRANDSCHUTZANFORDERUNG
KLÄRUNGSHINWEIS	SCHNITTNUMMER (1)	1.01 / 2.13 — TÜRBREITE RB / TÜRHÖHE RB ÜBER OK FF
TGA-ELEMENTE	OKFF = ±0,00 / OKRD = -0,16	WANDAUSSPARUNG FENSTERLAIBUNG
	HÖHENKOTE FERTIGMAß	Wandaussparung / Fensterlaibung / a/b/c t= x cm — WANDAUSSPARUNG a/b/c: SEITL./UNTEN/OBEN (cm) t: TIEFE UMLAUFEND (cm)
	HÖHENKOTE ROHBAUMAß	14/14/26 — HO-LAIBUNG MIT SO
		14/14/14 — HO-LAIBUNG OHNE SO
		18/18/18 — SB-LAIBUNG OHNE SO

HINWEISE: Alle Maße sind von den Ausführenden verantwortlich zu prüfen. Abweichungen und Unstimmigkeiten jeglicher Art sind vor der Ausführung der Bauleitung mitzuteilen. Der Plan gilt nur in Zusammenhang mit der Statik und den entsprechenden Schalplänen. Sämtliche Höhenangaben beziehen sich auf ± 0,00 bzw. m ü.NN.

Index	Änderung	Bearbeiter	Datum

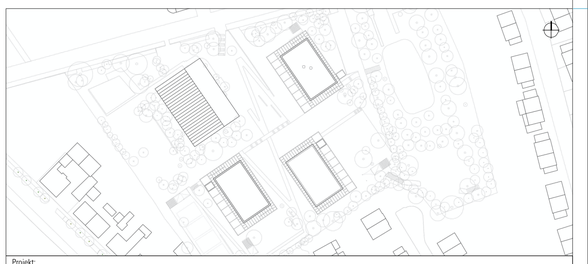

Projekt:
SCHULBAU OPEN SOURCE
Neubau Schule am Hartwege 2 - 99425 Weimar

Planinhalt:
AUSFÜHRUNGSPLANUNG
Innentür Windfang

Kooperationspartner:
IBA Thüringen
Auenstrasse 9, 99510 Apolda

Montag Stiftung Jugend und Gesellschaft
Adenauerallee 127, 53113 Bonn

Bauherrenschaft:
Stadt Weimar
Schwanseestraße 17
99423 Weimar

weimar Kulturstadt Europas

Unterschrift Bauherrenschaft

Entwurfsverfasser:
gernot schulz : architektur GmbH
Vorgebirgstraße 338
50969 Köln

gernot schulz : architektur GmbH

Unterschrift Entwurfsverfasser

Format:	Maßstab:	Erstellt am:	Erstellt von:	Status:	Index Nr.:	Index vom:
ISO A1	1:20	30.07.21	SN	V	**00**	**26.11.21**

Projekt-Nr.	Plan-Nr.:
2618	**422-GSA-SOS-LP5-20-DE-FA-ABC-V-00**