SCHULBAU OPEN SOURCE
Montag Stiftung Jugend und Gesellschaft | SOS Weimar | 2021

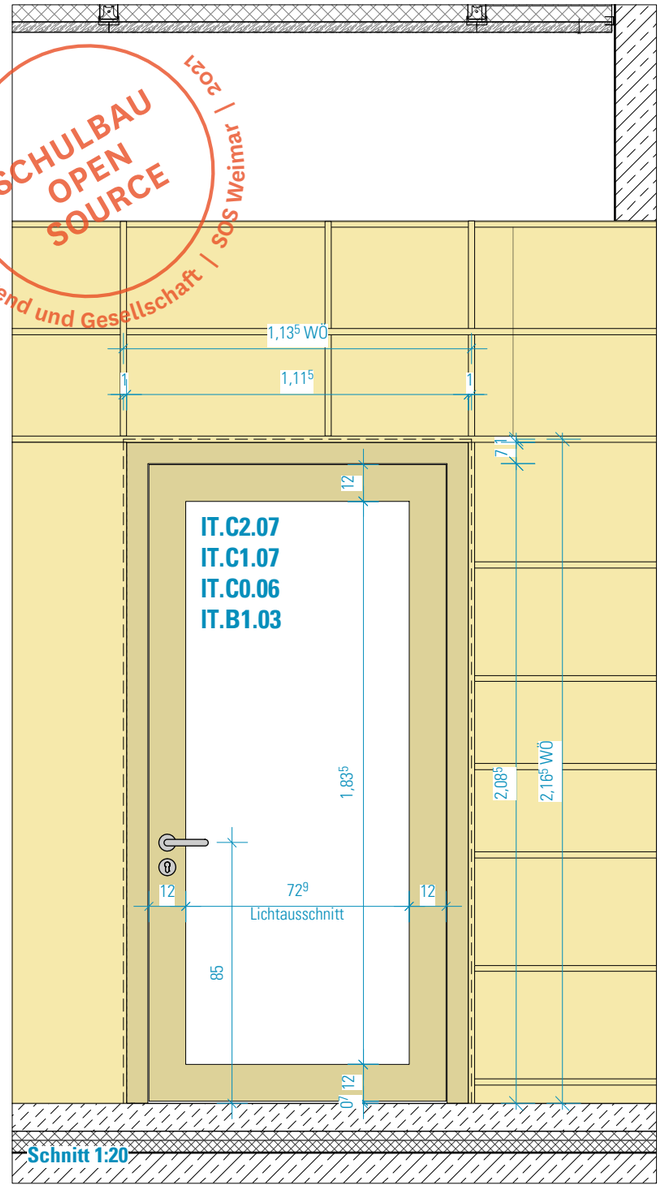

Schnitt 1:20

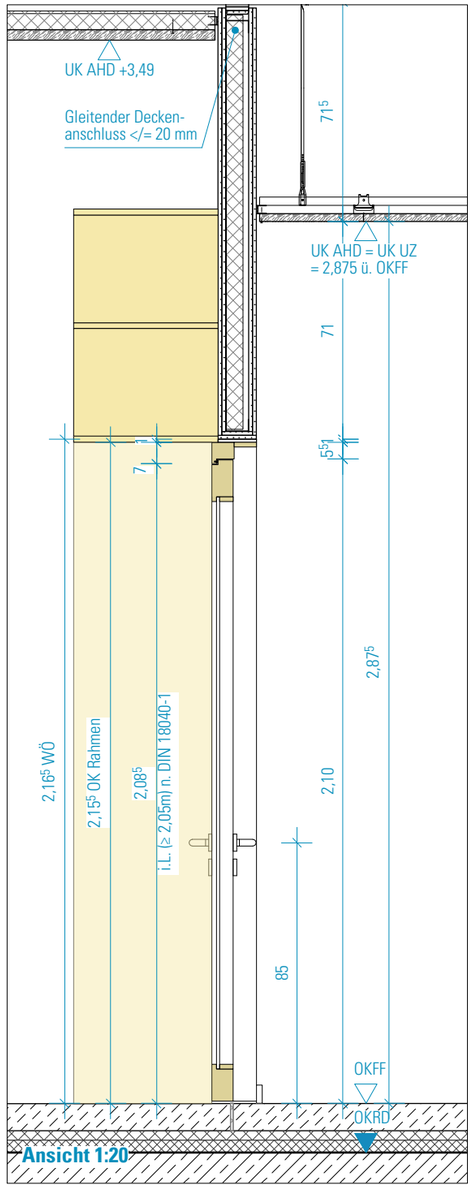

Ansicht 1:20

Holztür mit Holzstockzarge
Rohbaumasse: Breite 1,135 m / Höhe 2,165 m
Innentürelement: Türblatt, stumpf mit Leibungsfalz,
mit Dämpfungs-/Dichtungsprofil am Anschlag
Türblatt aus Holzwerkstoff, beidseitig Oberfläche Echtholzfunier,
transparent lackiert, stumpfmatt
Türblattdicke ca. 75 mm, mit Einlage aus Mehrschichtplatte,
vierseitig mit innenliegendem Verstärkungsrahmen/Einleimer,
zweiseitig mit verdecktem Massivholzanleimer (Material wie Furnier)
Türblattkanten, allseitig transparent lackiert
mit Lichtausschnitt 0,728 x 1,835 m
Füllung aus Isolierglas VSG, mit flächenbündiger Glashalteleiste,
aus Holz analog der Rahmen
Zarge als Stockzarge, Massivholz,
transparent lackiert, stumpfmatt,
Kanten 2,0 mm gerundet
barrierefreie Ausführung DIN 18040

Brandschutz: ohne Anforderung
Schallschutz: bewertetes Schalldämmmaß im Prüfstand Rw,P ≥ 37 dB
im eingebauten Zustand Rw,R ≥ 32, mit absenkbarer Bodendichtung
Türschliesser: ohne
Türstopper: Alle Türen mit Türstopper in Boden- oder Wandmontage
Bänder: 2 Rollenbänder, Edelstahl-Bänder
Beschläge/Schloss:
Schloss als Einsteckschloss, vorgerichtet für Profilzylinder
Türdrücker als Drücker/Drücker
Aluminium schwarz eloxiert
Klimakategorie: II nach EN 1121 und EN 12219
Beanspruchungsgruppe: E (Klasse 4 nach EN 1192)
Bedienkraftklasse: 3 nach EN 12217

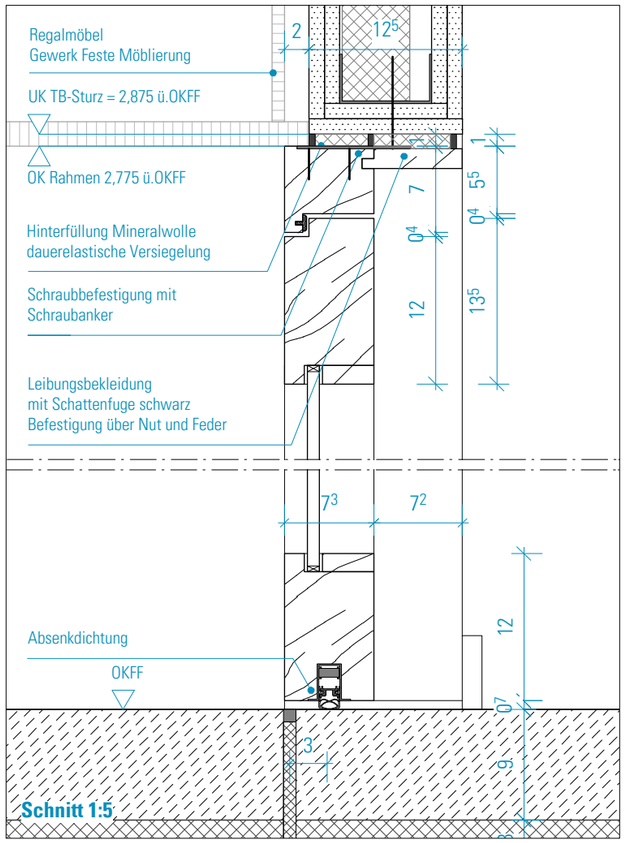

Schnitt 1:5

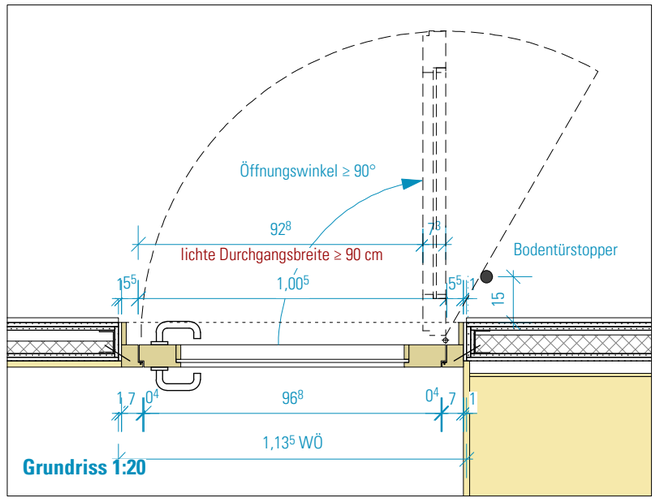

Grundriss 1:20

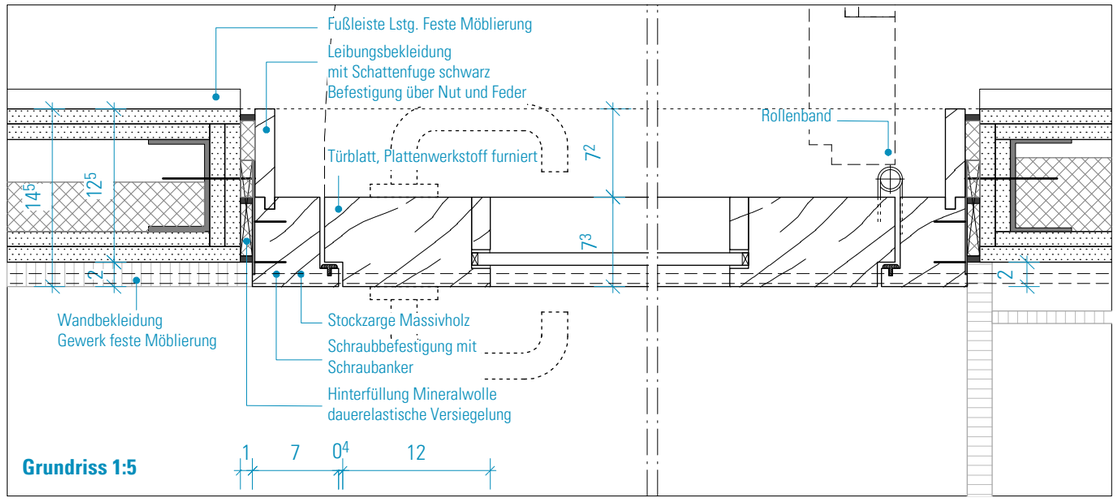

Grundriss 1:5

HINWEISE: Alle Maße sind von den Ausführenden verantwortlich zu prüfen. Abweichungen und Unstimmigkeiten jeglicher Art sind vor der Ausführung der Bauleitung mitzuteilen. Der Plan gilt nur in Zusammenhang mit der Statik und den entsprechenden Schalplänen. Sämtliche Höhenangaben beziehen sich auf ± 0,00 bzw. m ü.NN.

Index	Änderung	Bearbeiter	Datum

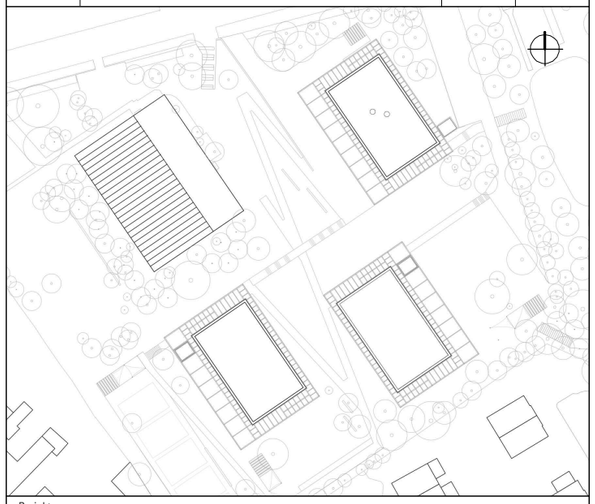

Projekt:
SCHULBAU OPEN SOURCE
Neubau Schule am Hartwege 2 - 99425 Weimar

Planinhalt:
AUSFÜHRUNGSPLANUNG
Tür Möbelbox DIN links

Kooperationspartner:
IBA Thüringen
Auenstrasse 9, 99510 Apolda

Montag Stiftung Jugend und Gesellschaft
Adenauerallee 127, 53113 Bonn

Bauherrenschaft:
Stadt Weimar
Schwanseestraße 17
99423 Weimar

weimar
Kulturstadt Europas

Entwurfsverfasser:
gernot schulz : architektur GmbH
Vorgebirgstraße 338
50969 Köln

gernot schulz : architektur GmbH

Format:	Maßstab:	Erstellt am:	Erstellt von:	Status:	Index Nr.:	Index vom:
ISO A3	1:20/1:5	22.04.22	sw	VA	**00**	**24.06.2022**

Projekt-Nr.	Plan-Nr.:
2618	**831-GSA-SOS-LP5-20-DE-GT-BTC-V-00**