SCHULBAU OPEN SOURCE
Montag Stiftung Jugend und Gesellschaft | SOS Weimar | 2021

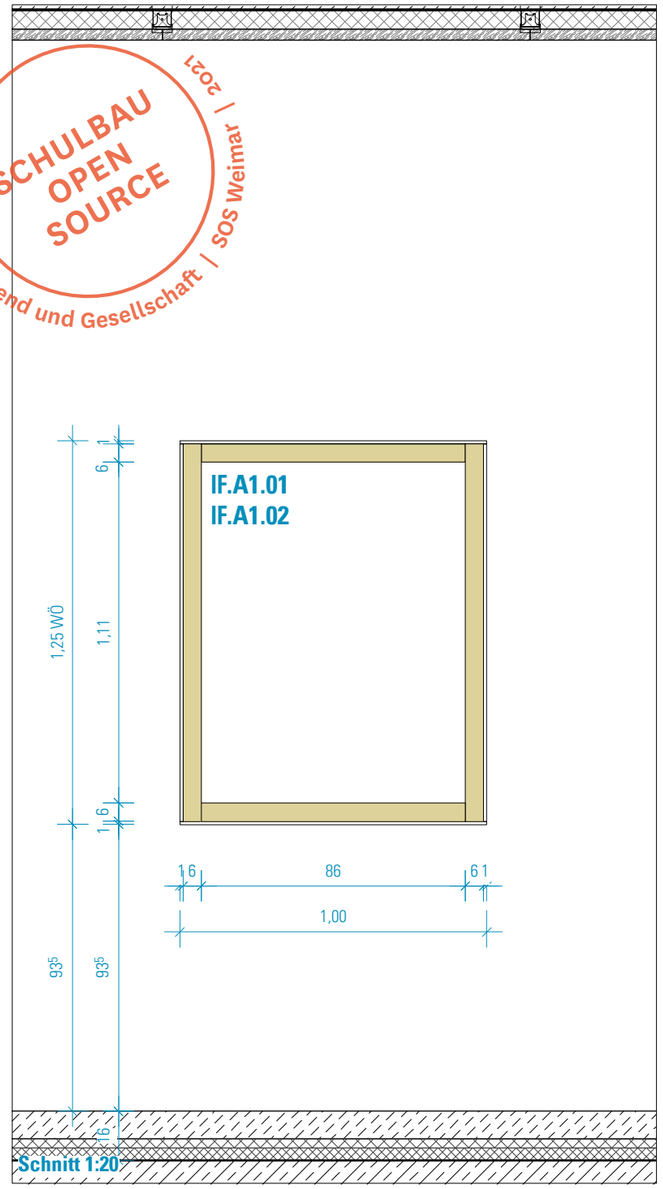

Schnitt 1:20

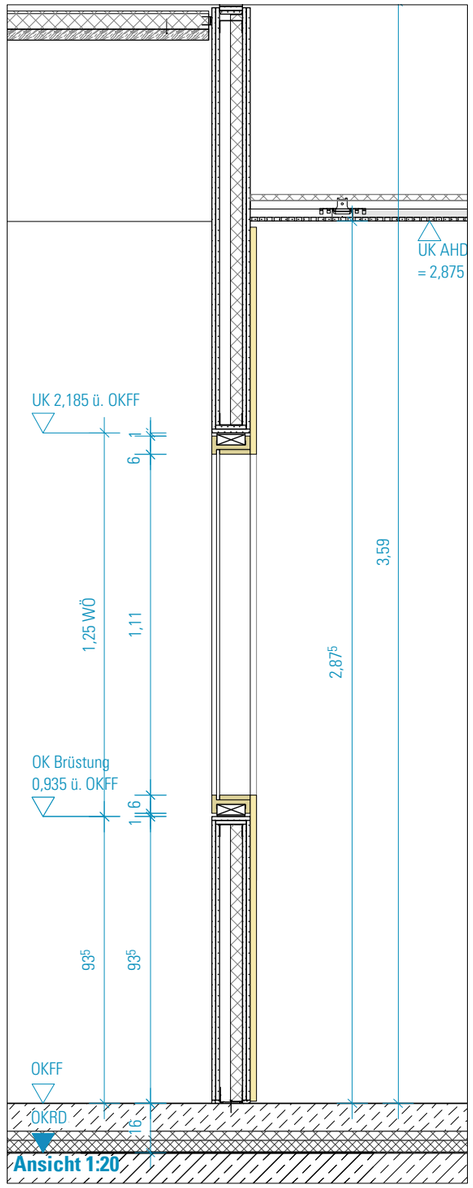

Ansicht 1:20

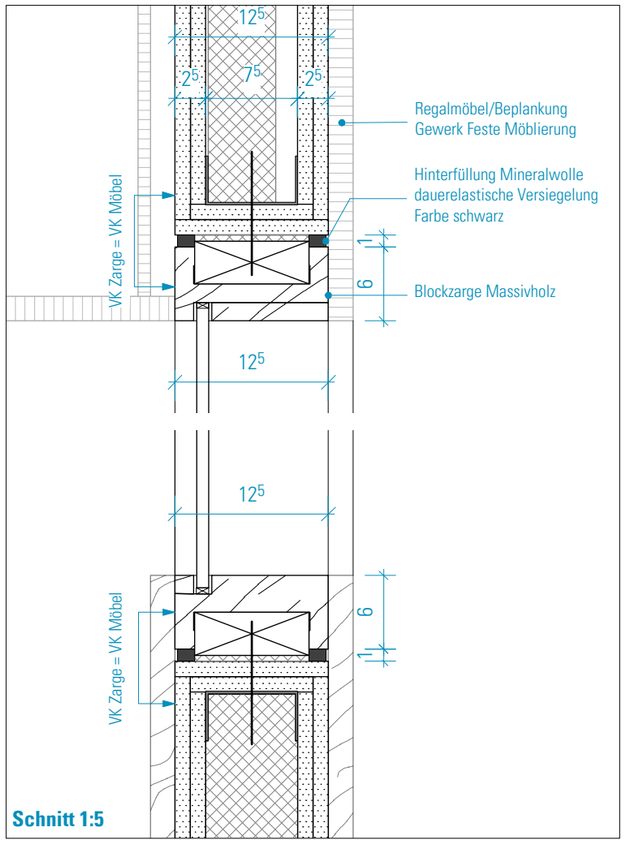

Schnitt 1:5

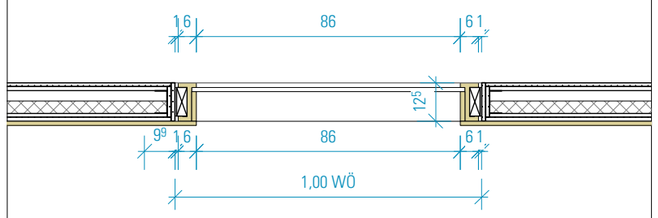

Grundriss 1:20

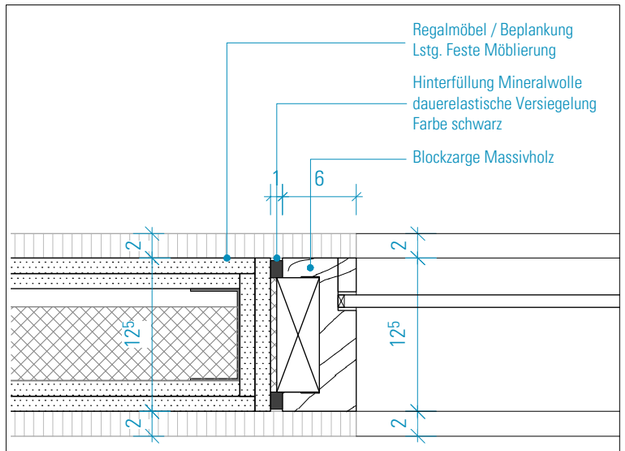

Grundriss 1:5

HINWEISE: Alle Maße sind von den Ausführenden verantwortlich zu prüfen. Abweichungen und Unstimmigkeiten jeglicher Art sind vor der Ausführung der Bauleitung mitzuteilen. Der Plan gilt nur in Zusammenhang mit der Statik und den entsprechenden Schalplänen. Sämtliche Höhenangaben beziehen sich auf ± 0,00 bzw. m ü.NN.

Index	Änderung	Bearbeiter	Datum

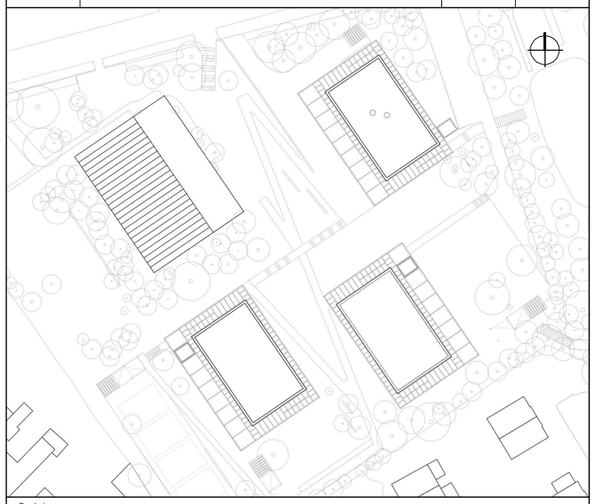

Projekt:

SCHULBAU OPEN SOURCE
Neubau Schule am Hartwege 2 - 99425 Weimar

Planinhalt:

AUSFÜHRUNGSPLANUNG
Fenster Werkstattbox

Kooperationspartner:

IBA Thüringen
Auenstrasse 9, 99510 Apolda

Montag Stiftung Jugend und Gesellschaft
Adenauerallee 127, 53113 Bonn

Bauherrenschaft:

Stadt Weimar
Schwanseestraße 17
99423 Weimar

weimar
Kulturstadt Europas

Entwurfsverfasser:

gernot schulz : architektur GmbH
Vorgebirgstraße 338
50969 Köln

gernot schulz : architektur GmbH

Format:	Maßstab:	Erstellt am:	Erstellt von:	Status:	Index Nr.:	Index vom:
ISO A3	1:20/1:5	22.04.22	SW	VA	**00**	**24.06.2022**

Projekt-Nr.	Plan-Nr.:
2618	**841-GSA-SOS-LP5-20-DE-GT-BTA-V-00**