SCHULBAU OPEN SOURCE
Montag Stiftung Jugend und Gesellschaft | SOS Weimar

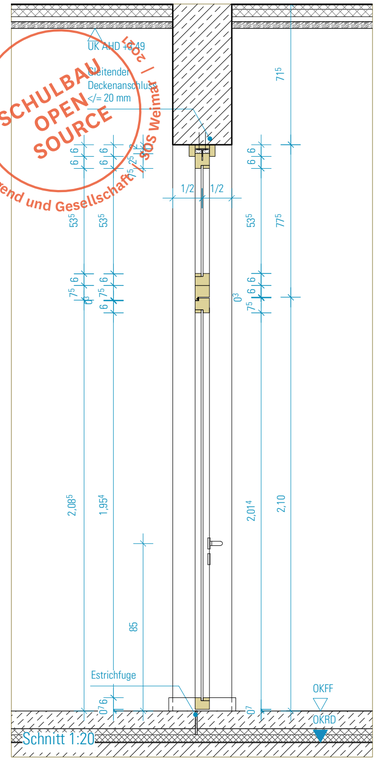

Schnitt 1:20

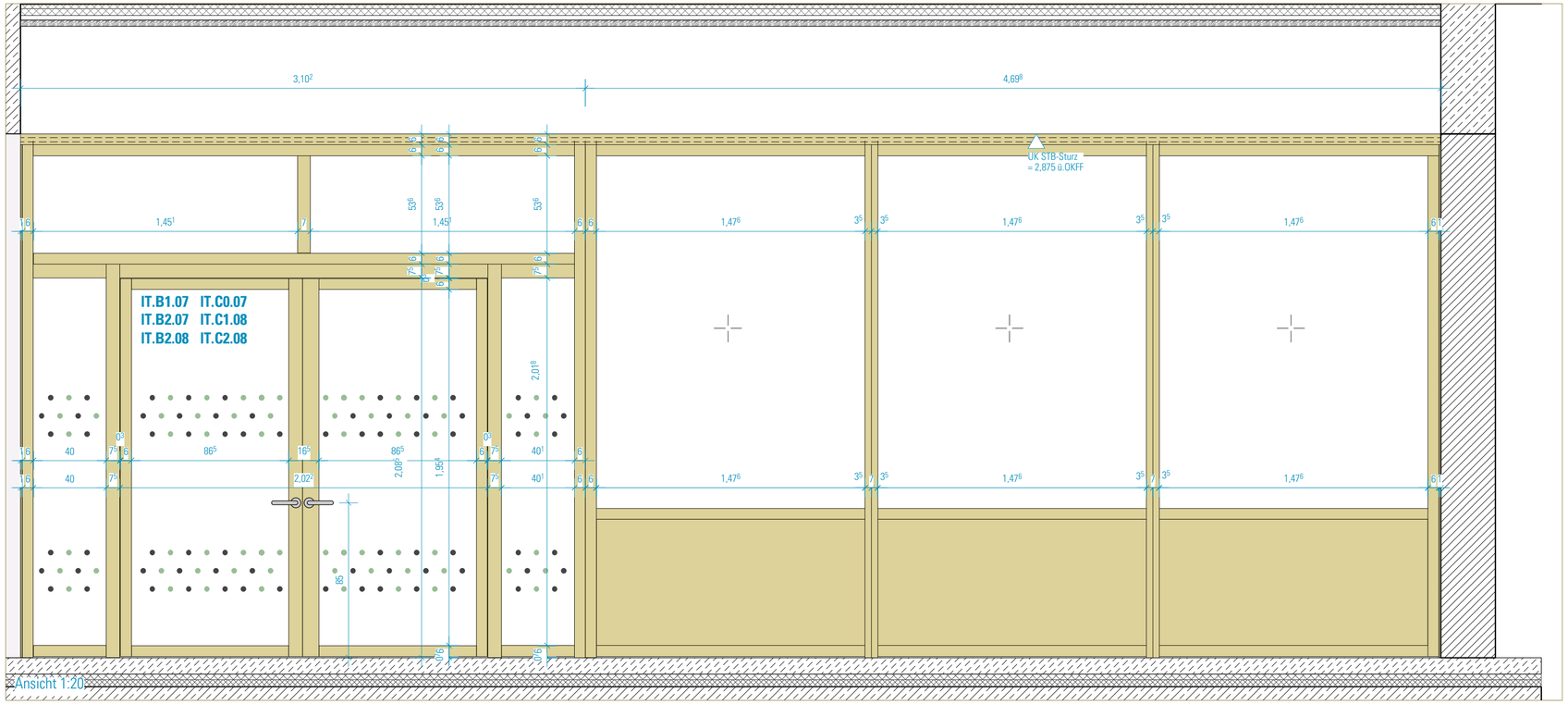

Ansicht 1:20

Verglasung GT1 B.2
Rohbaumasse/ Wandöffnung Nennmaß: Breite 7,80 m / Höhe 2,875 m
Festverglasung: Rahmen, Massivholz,
Oberfläche transparent lackiert, stumpfmatt
Kanten 2,0 mm gerundet
Befestigung an Stahlbeton, direkte Verschraubung, verdeckt
Eckverbindungen stumpf gestoßen, die senkrechten Rahmen laufen durch
Füllung im oberen Bereich aus Isolierglas VSG,
mit flächenbündiger Glashalteleiste aus Holz, analog der Rahmen
Beplankung im unteren Bereich, Holzwerkstoff, 19 mm
furniert mit Echtholzfurnier, Oberfläche transparent lackiert, stumpfmatt
Zweiflügeliges Innentürelement: Türblatt, stumpf mit Leibungsfalz,
Mittelfuge einfach gefälzt,
mit Dämpfungs-/Dichtungsprofil am Anschlag,
Rahmen aus Massivholz, Sichtseiten Echtholzfurnier,
Oberfläche transparent lackiert, stumpfmatt
Kanten 2,0 mm gerundet, Türblattkanten, allseitig transparent lackiert
Füllung aus Isolierglas VSG, mit flächenbündiger Glashalteleiste,
aus Holz analog der Rahmen
barrierefreie Ausführung DIN 18040
Brandschutz: ohne Anforderung
Schallschutz: ohne Anforderung
Türstopper: Alle Türen mit Türstopper in Boden- oder Wandmontage
Bänder: 2 Rollenbänder, Edelstahl-Bänder
Beschläge/Schloss:
Schloss als Einsteckschloss, vorgerichtet für Profilzylinder
ts/w: Notausgangsbeschlag Panikfunktion B (siehe Türliste)
Türdrücker als Drücker/Drücker
Aluminium schwarz eloxiert,
Klimakategorie: II nach EN 1121 und EN 12219
Beanspruchungsgruppe: E (Klasse 4 nach EN 1192)
Bedienkraftklasse: 3 nach EN 12217

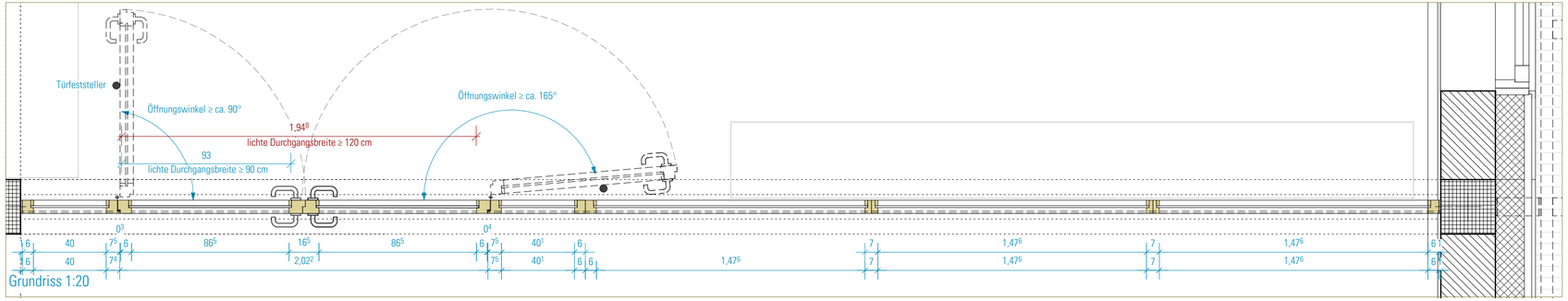

Grundriss 1:20

HINWEISE: Alle Maße sind von den Ausführenden verantwortlich zu prüfen. Abweichungen und Unstimmigkeiten jeglicher Art sind vor der Ausführung der Bauleitung mitzuteilen. Der Plan gilt nur in Zusammenhang mit der Statik und den entsprechenden Schalplänen. Sämtliche Höhenangaben beziehen sich auf ± 0,00 bzw. m ü.NN.

Index	Änderung	Bearbeiter	Datum

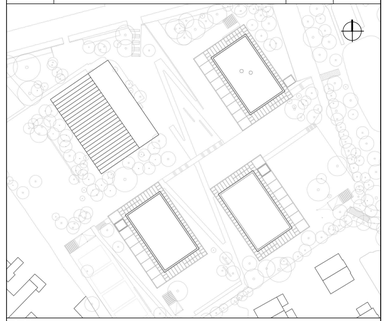

Projekt:
SCHULBAU OPEN SOURCE
Neubau Schule am Hartwege 2 - 99425 Weimar

Planinhalt:
AUSFÜHRUNGSPLANUNG
Glastrennwand I Typ B.2

Kooperationspartner:
IBA Thüringen
Auenstrasse 9, 99510 Apolda

Montag Stiftung Jugend und Gesellschaft
Adenauerallee 127, 53113 Bonn

Bauherrenschaft:
Stadt Weimar
Schwanseestraße 17
99423 Weimar

weimar
Kulturstadt Europas

Entwurfsverfasser:
gernot schulz : architektur GmbH
Vorgebirgstraße 338
50969 Köln

gernot schulz : architektur GmbH

Format:	Maßstab:	Erstellt am:	Erstellt von:	Status:	Index Nr.:	Index vom:
ISO A1	1:20	09.06.22	sw	VA	-	**20.06.2022**

Projekt-Nr.	Plan-Nr.:
2618	**843-GSA-SOS-LP5-20-DE-GT-ABC-V-00**